TECHNISCH BUREAU VERBRUGGHEN

VZW BTV — Controleorganisme erkend door het ministerie

ZETEL ANTWERPEN
Van der Sweepstraat 3 bus 44
2000 Antwerpen
Tel. 03 216 28 90
Fax 03 238 86 65

ZETEL BRUSSEL
Clovislaan 15
1000 Brussel
Tel. 02 230 81 82
Fax 02 230 80 08

Brussel

O. ref.: _____

U. ref.: _____ VERSLAG NR.: 86/110825

PROCES-VERBAAL OVER HET ONDERZOEK VAN EEN ELEKTRISCHE LAAGSPANNINGSINSTALLATIE

ADRES INSTALLATIE : Egmont en Hoornstr 14 1840 Londerzeel

EIGENAAR : Van Buggenhout

Adres : Egmont en Hoornstraat 14 1840 Londerzeel.

OPDRACHTGEVER :

Adres :

INSTALLATEUR :

Adres :

BTW of IK :

EAN: _____

Ref.: _____ Teller nr. _____

Index : _____

Datum van het onderzoek : 28/08/2011 Aard van het onderzoek : gelijkvormigheidsonderzoek - ~~controlebezoek volgens~~ :

(AREI art. 270) (~~AREI art. 271~~) (AREI ~~art. 276~~) (AREI ~~art. 276~~bis) (ARAB art.262) (K.~~B.2.6.20~~08) (T.R. ~~art.~~ 231) (Voorschr. DNB)

Aard installatie : Nieuwe - ~~Uitbreiding~~ - ~~Wijziging~~ - ~~Voorlopig~~ - ~~Verzwaring~~ - verkoop ~~wooneenheid~~: Type der lokalen : Huis

Begin werken : Fundering ~~vóór~~ na 1.10.81 - Elektrische installatie ~~vóór~~ na 1.10.81 - 1.1.83 AREI art.(86)

Aansluiting : Spanning 2 x 230 V Bescherming van de aansluiting Masc 40 A

Voedingskabel hoofdbord : 4 x 10 mm² Alg. schakelaar : type Δ 40 A 0,3 A

Type van de aardelektrode : ~~lus~~ - ~~baren~~ - pennen - ~~horizontale geleider~~ Schema : (TT)

Aantal borden : 1 ; Aantal eindstroombanen : 23+1 reserve RA : 18 Ohm; RI tot 1,8 MOhm

Uitwendige invloedsfactoren: /

BESCHRIJVING : zie plannen

UITGEVOERDE CONTROLES : zie verso

VASTGESTELDE INBREUKEN EN/OF NOTA'S : geen

lampen niet geplaatst

PROCES-VERBAAL VAN HET GELIJKVORMIGHEIDSONDERZOEK

gezien op

de aangestelde van de stroomverdeler

naam :

handtekening :

PLICHTEN VAN DE EIGENAARS, BEHEERDERS OF HUURDERS : Zie keerzijde.

BESLUIT

1. De installatie is conform. De ingangsklemmen van de algemene ADS werden verzegeld en de ééndraads- en situatieschema's werden voor gezien getekend. De installatie dient opnieuw gecontroleerd uiterlijk op 25/08/2036. (art. 271 AREI) alsook vóór de ingebruikname van elke belangrijke wijziging of beduidende uitbreiding, uitgevoerd voor deze datum.
2. De installatie is niet conform.
3. De installatie mag in dienst blijven indien zonder vertraging wordt voldaan aan de vastgestelde inbreuken en de gepaste maatregelen getroffen worden opdat de installatie geen gevaar vormt voor personen of goederen. De installatie is niet conform. De installatie dient opnieuw gecontroleerd te worden door (hetzelfde) organisme uiterlijk op _____

DE AGENT-ONDERZOEKER : 86 + handtekening
nr. + naam + handtekening

De directeur,

Het onderzoek gebeurt volgens werkinstructie 10le006 of 10le008 op basis van de hiervoor vermelde voorschriften.
Tijdens het controleonderzoek van huishoudelijke installaties (art.271)

UITGEVOERDE CONTROLES

a) de controle van de uitvoering van de elektrische installatie overeenkomstig de schema's
b) de controle van de staat (vasthechtingen,beschadiging,...) van het vast geïnstalleerd elektrisch materieel in het bijzonder wat betreft de schakelaars, de stopcontactdozen, de aansluitingen in de verdeelborden,...
c) de controle van de beschermingsmaatregelen tegen elektrische schokken bij rechtstreekse en onrechtstreekse aanraking
d) de controle van de werking van de differentieelstroominrichtingen via de eigen testinrichting
e) de controle van de foutlussen en de juiste aansluiting van de differentieelstroominrichtingen via de opwerking van een foutstroom van minimum 2,5 maal de gevoeligheid van het apparaat
f) de controle van de continuïteit van de equipotentiale verbindingen (hoofd- en bijkomende) en van de beschermingsgeleiders van de stopcontactdozen en van de vaste, vast opgestelde of verplaatsbare toestellen met vaste standplaats van de klasse 1.
g) de visuele controle van vast of vast opgesteld materieel dat gevaar kan opleveren voor personen en goederen
h) de visuele controle van verplaatsbaar materieel dat gevaar kan opleveren voor personen en goederen
Behoudens inbreuken, wordt de overeenstemming bevestigd tussen de geïnstalleerde beschermingsinrichtingen tegen overstroom en de doorsneden van de respectievelijke stroombanen die ze beschermen.

PLICHTEN VAN DE EIGENAARS, BEHEERDERS, HUURDERS

a) de verplichting het proces-verbaal van het controlebezoek te bewaren in het dossier van de elektrische installatie, samen met de ééndraadschema's en de situatieplannen
b) de verplichting in het dossier elke wijziging aangebracht aan de elektrische installatie te vermelden
c) de verplichting de Federale Overheidsdienst die Energie onder zijn bevoegdheid heeft onmiddellijk in te lichten over elk ongeluk aan personen overkomen en rechtstreeks of onrechtstreeks te wijten aan de aanwezigheid van elektriciteit
d) de verplichting, wanneer er overtredingen zijn vastgesteld tijdens het controlebezoek, een nieuw controlebezoek te doen verrichten door hetzelfde erkend organisme om na te gaan of na afloop van de termijn van één jaar de overtredingen verdwenen zijn. Indien tijdens dat tweede onderzoek wordt vastgesteld dat er nog overtredingen overblijven, moet het erkend organisme een kopie van het proces-verbaal van het controlebezoek sturen naar de Algemene Directie Energie die belast is met het hoog toezicht op de huishoudelijke elektrische installaties.

Betekenis van de nota's: betreffen gebreken die geen invloed hebben op de besluitvorming, vaststellingen die buiten het kader van onderzoek vallen maar een gevaar inhouden voor de veiligheid, of organisatorische gegevens.

REGIONALE KANTOREN

ZETEL BRUSSEL :
Clovislaan 15 - 1000 BRUSSEL
Tel. 02 230 81 82 - Fax 02 230 80 08
E-mail : btv.brussel@btvcontrol.be

ZETEL ANTWERPEN :
Van der Sweepstraat 3 bus 44 - 2060 ANTWERPEN
Tel. 03 216 28 90 - Fax 03 238 86 65
E-mail : btv.antwerpen@btvcontrol.be

REGIONALE KANTOREN :

- **Sector Limburg :**
  3583 PAAL, Sint Jansstraat 57 Tel. 011 42 15 34 - Fax 011 45 44 83
  E-mail : btv.limburg@btvcontrol.be
- **Sector Noord-West-Vlaanderen :**
  8840 STADEN, Sint Jansstraat 41 1/1 Tel. 051 70 23 48 - Fax 051 70 64 45
  E-mail : btv.noordwestvlaanderen@btvcontrol.be
- **Sector Oost-Vlaanderen :**
  9090 MELLE, Brusselsesteenweg 326 Tel. 09 252 45 45 - Fax 09 252 50 50
  E-mail : btv.oostvlaanderen@btvcontrol.be
- **Sector Brabant / Arr. Leuven :**
  3210 LUBBEEK, Slabaertstraat 18 Tel. 016 63 47 45 - Fax 016 63 12 21
  E-mail : btv.vlaamsbrabant@btvcontrol.be
- **Sector Zuid-West-Vlaanderen :**
  8630 HAREBEKE, Jan Breydelstraat 98
  Tel. 056 70 54 05 - Fax 056 70 54 22
  E-mail : btv.zuidwestvlaanderen@btvcontrol.be

BUREAUX REGIONAUX

SIEGE DE BRUXELLES :
Blvd. Clovis 15 - 1000 BRUXELLES
Tél. 02 230 81 82 - Fax 02 230 80 08
E-mail : btv.brussel@btvcontrol.be

SIEGE D'ANVERS :
Van der Sweepstraat 3 bus 44 - 2060 ANTWERPEN
Tél. 03 216 28 90 - Fax 03 238 86 65
E-mail : btv.antwerpen@btvcontrol.be

BUREAUX REGIONAUX :

- **Secteur de Liège :**
  4000 LIEGE, Rue Julien d'Andrimont 1 bte 2
  Tel. 04 253 19 72 - Fax 04 225 01 58
  E-mail : btv.liege@btvcontrol.be
- **Secteur de Namur et Luxembourg :**
  5590 CINEY, Avenue du Sainfoin 25
  Tél. 083 21 35 27 - Fax 083 21 45 17
  E-mail : btv.namur@btvcontrol.be
- **Secteur de Hainaut :**
  7130 BINCHE, Place E. Derbaix 16 Tél. 064 33 64 55 - Fax 064 33 64 58
  E-mail : btv.hainaut@btvcontrol.be
- **Secteur de Brabant Wallon :**
  1360 PERWEZ, Av. Wilmart 9 Tél. 081 65 84 59 - Fax 081 65 84 78
  E-mail : btv.brabantwallon@btvcontrol.be

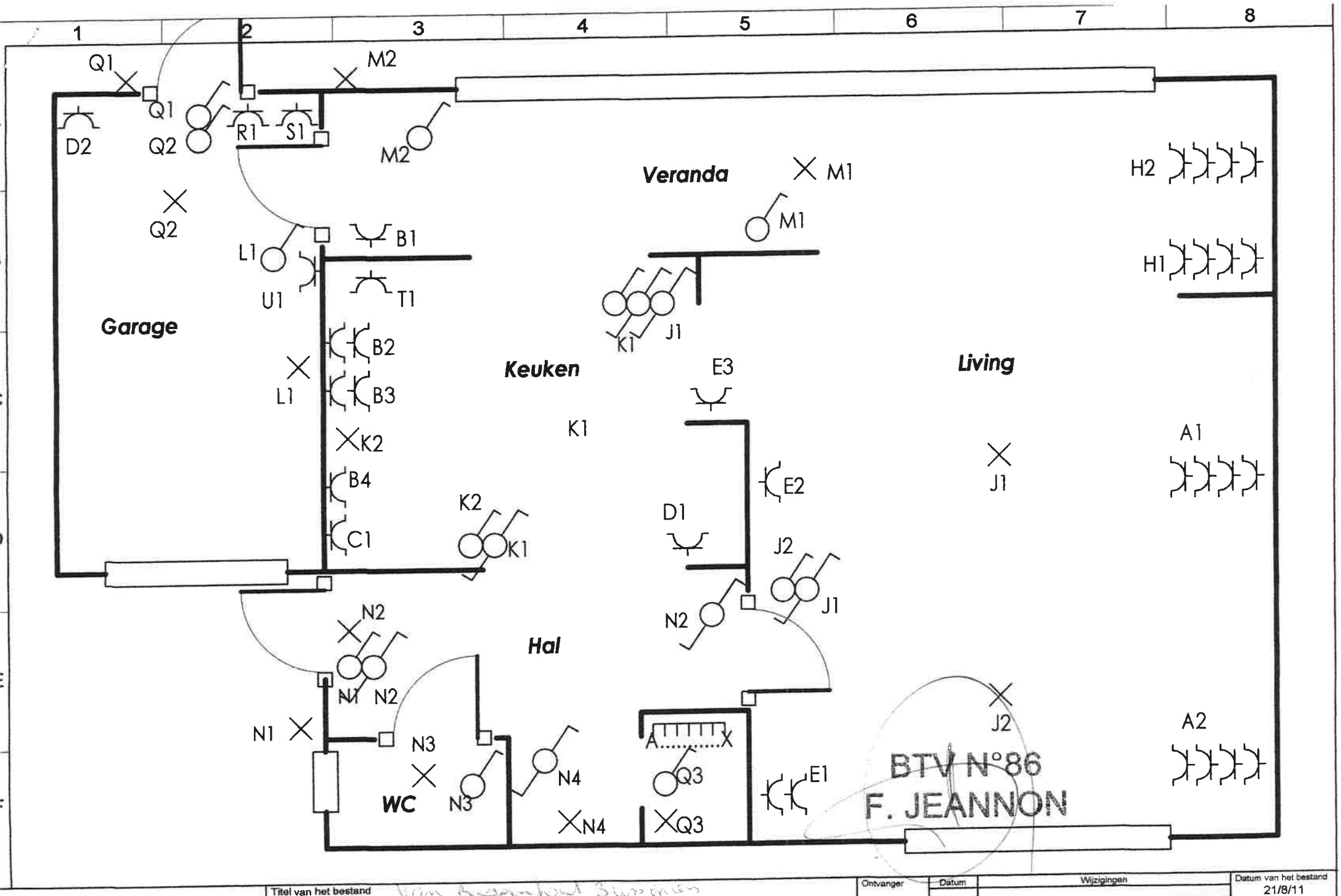

Titel van het bestand	Egmont & Hoornstraat 14 - 1840 Londerzeel	Ontvanger	Datum van het bestand 21/8/11
OnderTitel van het blad	Situatieplan	Tekenaar	Datum van het blad 23/8/11
		Verificateur	

Wijzigingen

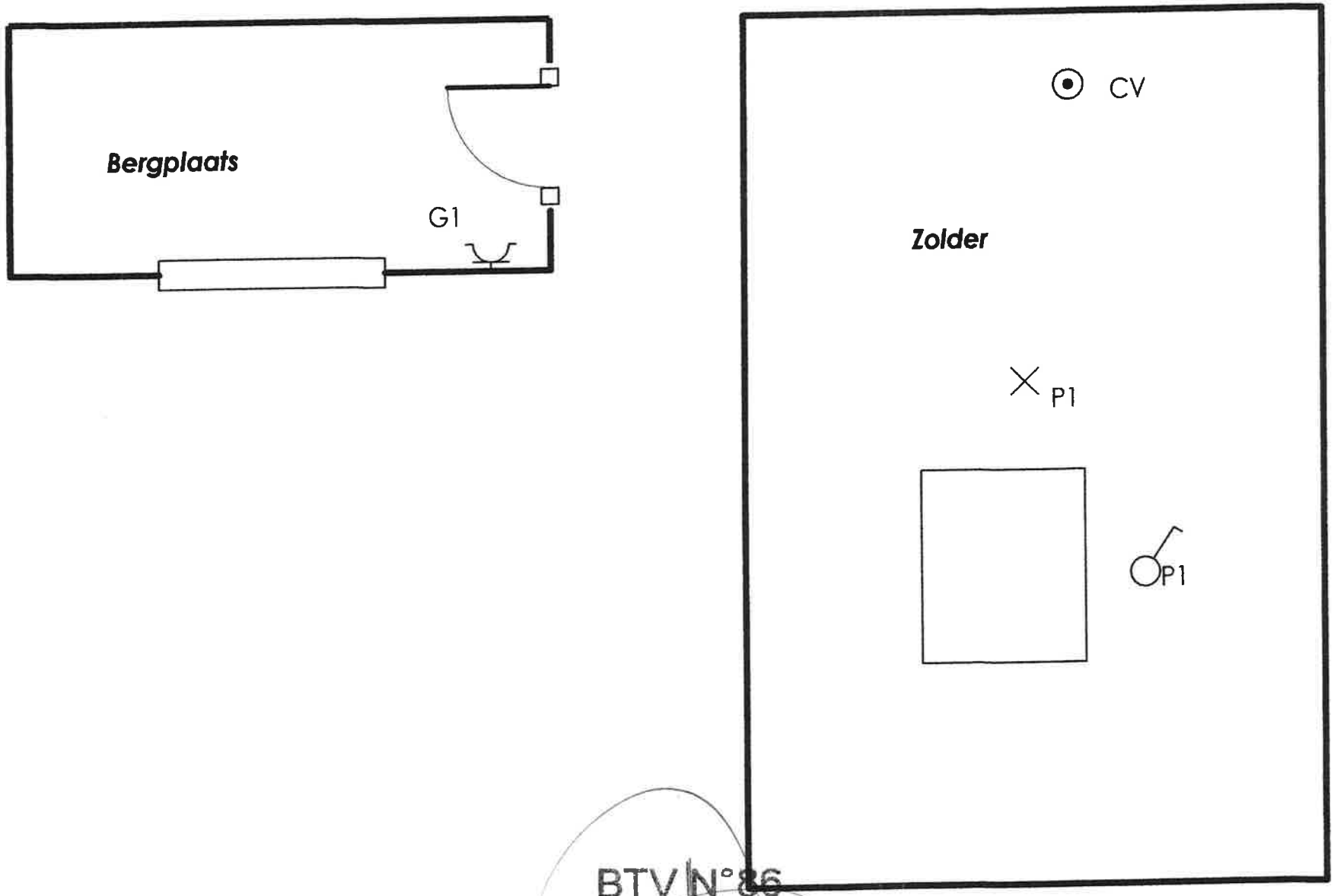

BTV N°86
F. JEANNON

Titel van het bestand: Egmont & Hoornstraat 14 - 1840 Londerzeel	Ontvanger	Datum	Wijzigingen	Datum van het bestand: 21/8/11
OnderTitel van het blad	Tekenaar			Datum van het blad: 23/8/11
	Verificateur			

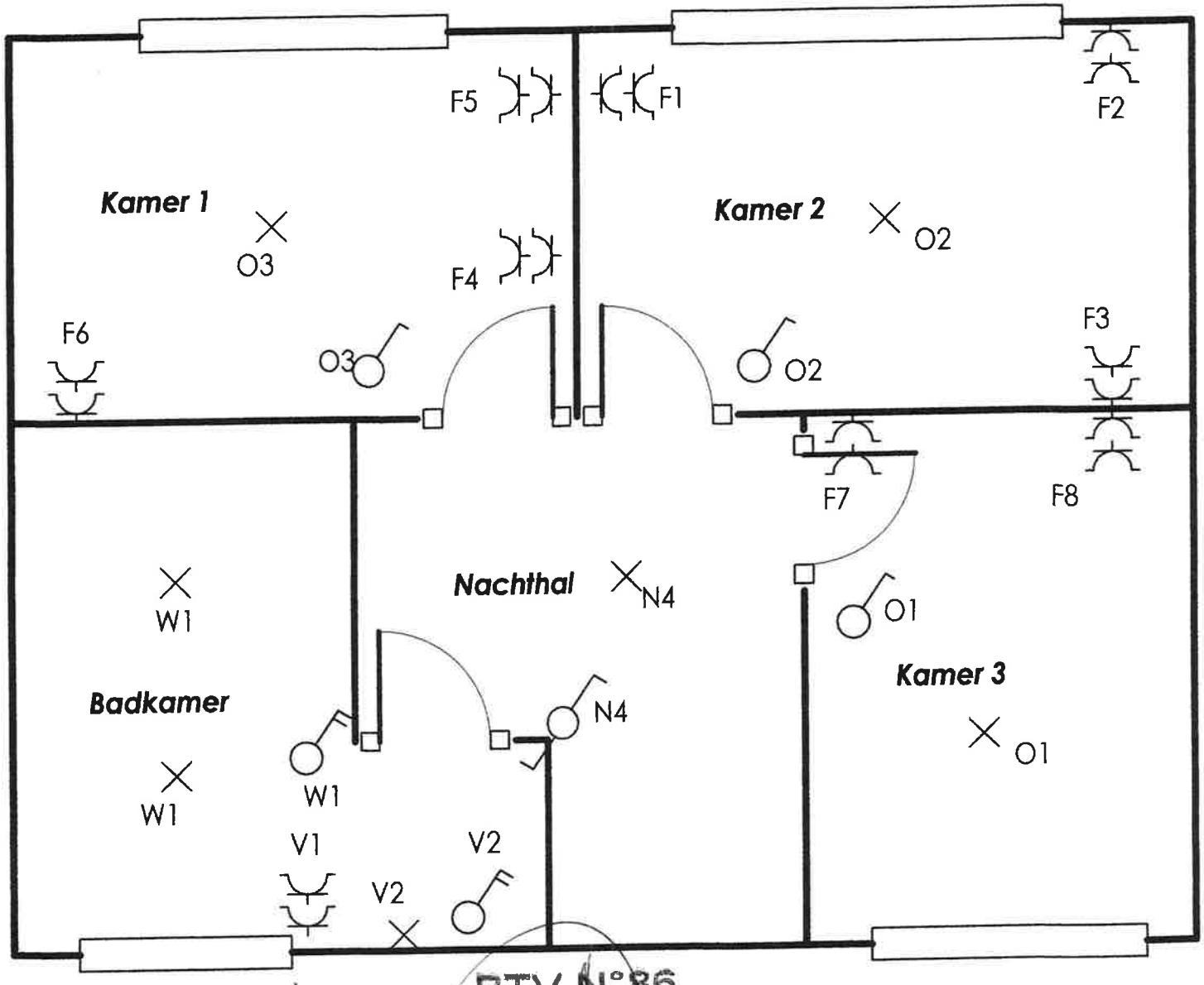

BTV N°86
F. JEANNON

Titel van het bestand: Egmont & Hoornstraat 14 - 1840 Londerzeel	Ontvanger	Datum	Wijzigingen	Datum van het bestand: 21/8/11
OnderTitel van het blad: Situatieplan	Tekenaar			Datum van het blad: 23/8/11
	Verificateur			3/6

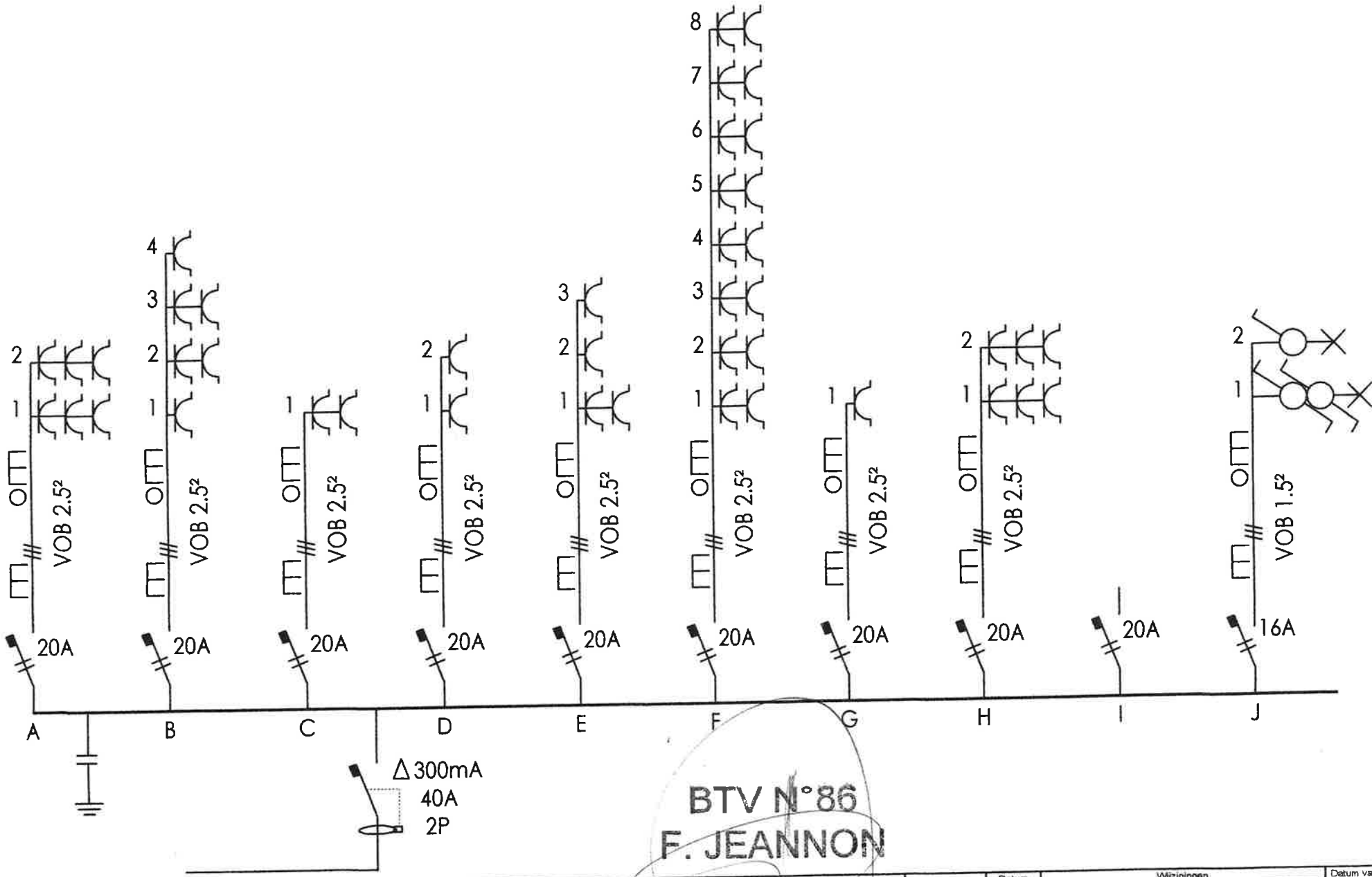

Titel van het bestand	Egmont & Hoornstraat 14 - 1840 Londerzeel	Ontvanger	Datum van het bestand 21/8/11
OnderTitel van het blad		Tekenaar	Datum van het blad 23/8/11
		Verificateur	

Wijzigingen

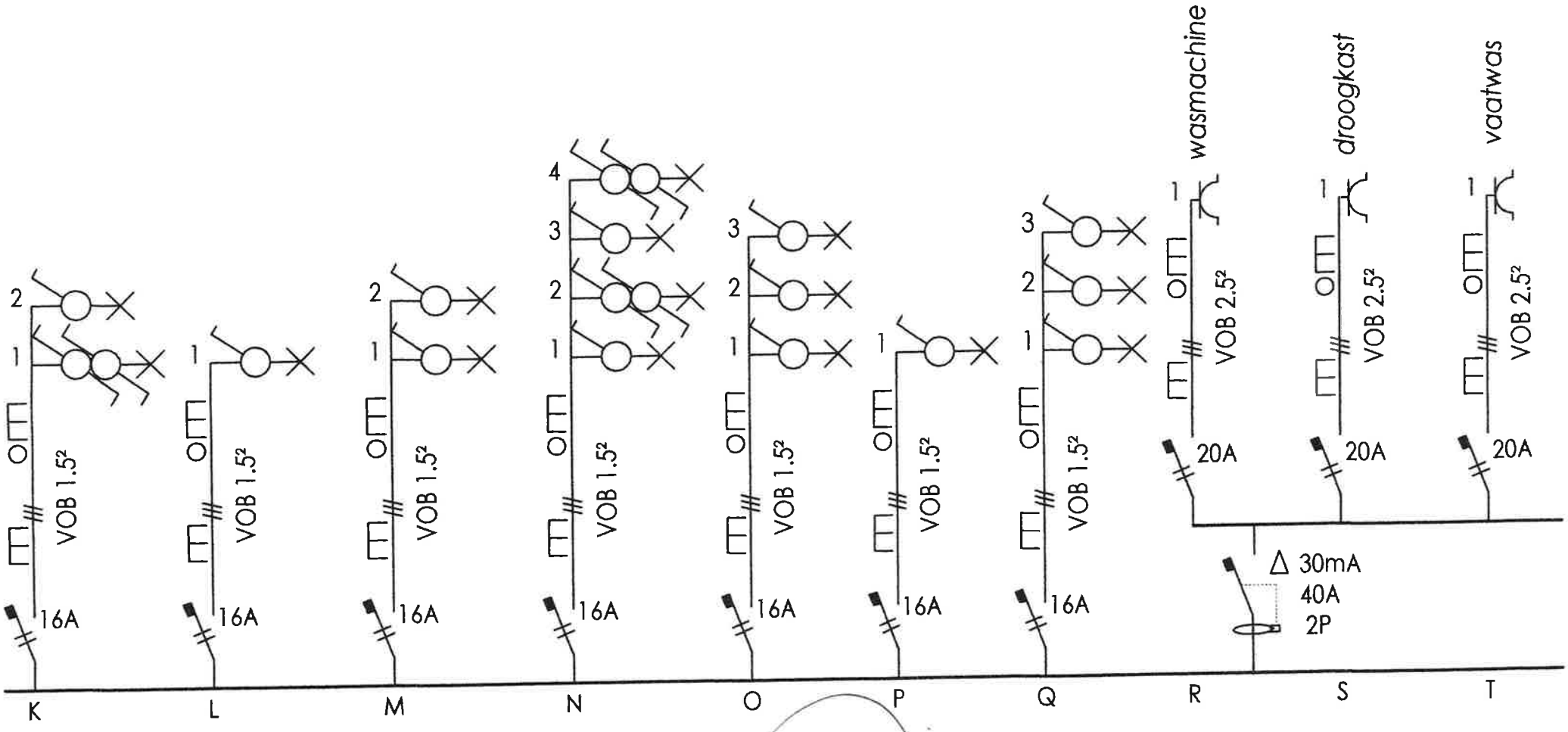

BTV N°86
F. JEANNON

Titel van het bestand	Egmont & Hoornstraat 14 - 1840 Londerzeel	Ontvanger	Datum	Wijzigingen
OnderTitel van het blad	Eendraadschema	Tekenaar		
		Verificateur		

Datum van het bestand 21/8/11
Datum van het blad 23/8/11
5/6

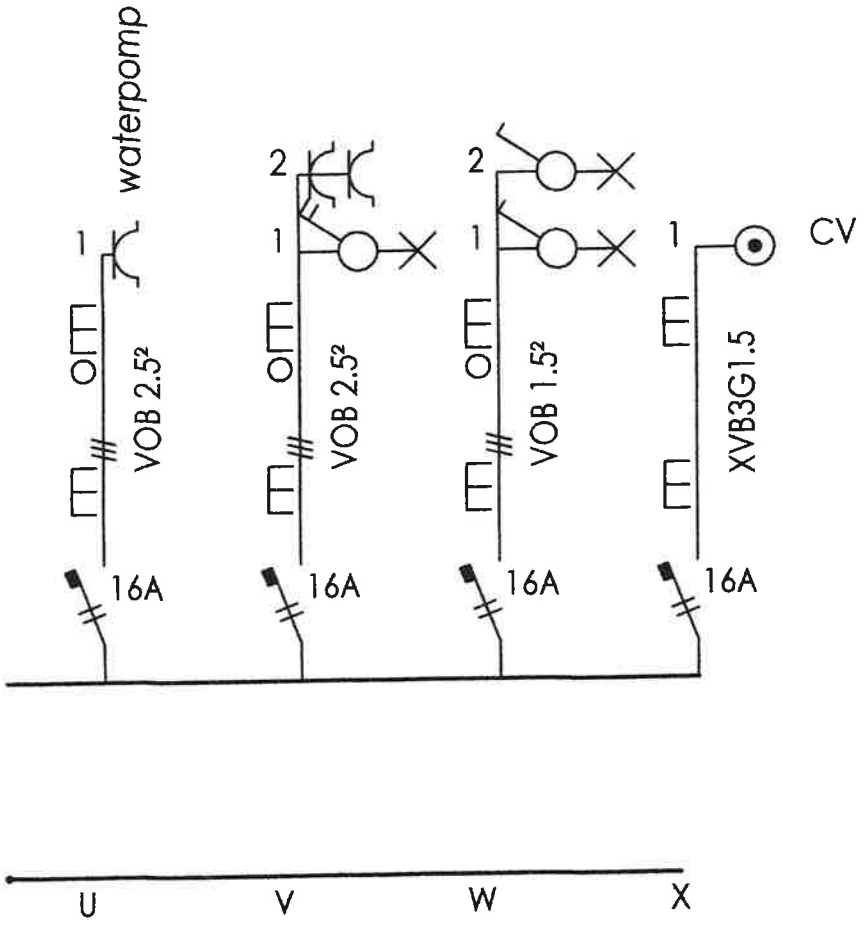

BTV N°86
F. JEANNON

Titel van het bestand: Egmont & Hoornstraat 14 - 1840 Londerzeel	Ontvanger	Datum	Wijzigingen	Datum van het bestand: 21/8/11
OnderTitel van het blad: Eendraadschema	Tekenaar			Datum van het blad: 23/8/11
	Verificateur			6/6